Griezums 2-2
Stāvlaukums

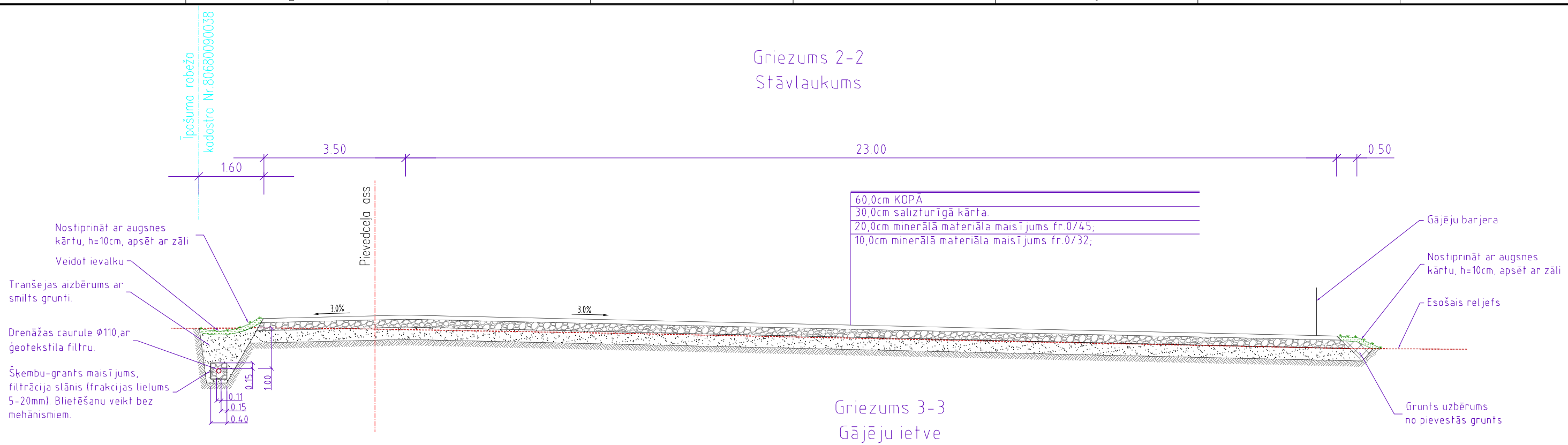

Griezums 3-3
Gājēju ietve

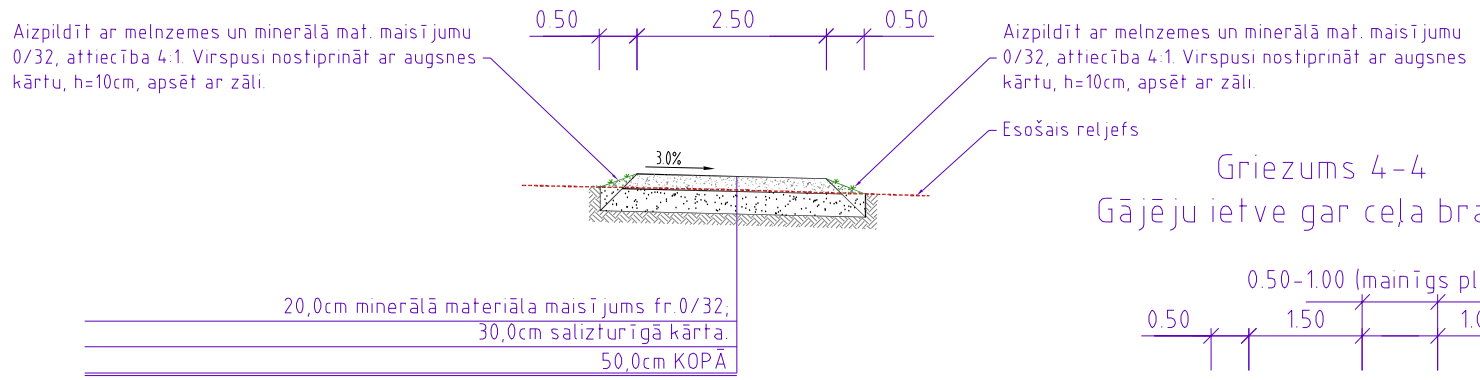

Griezums 1-1
Pievedceļš

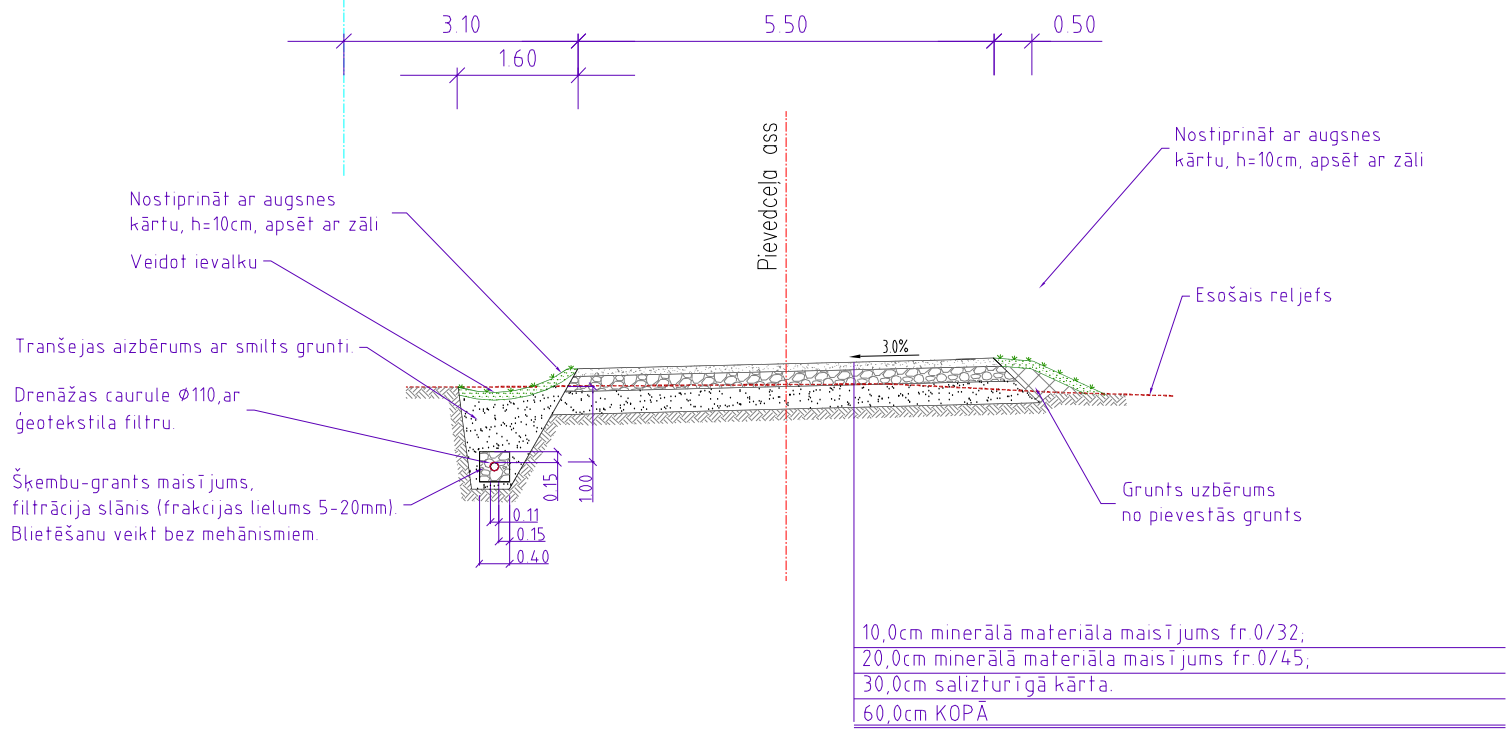

Griezums 4-4
Gājēju ietve gar ceļa brauktuvi

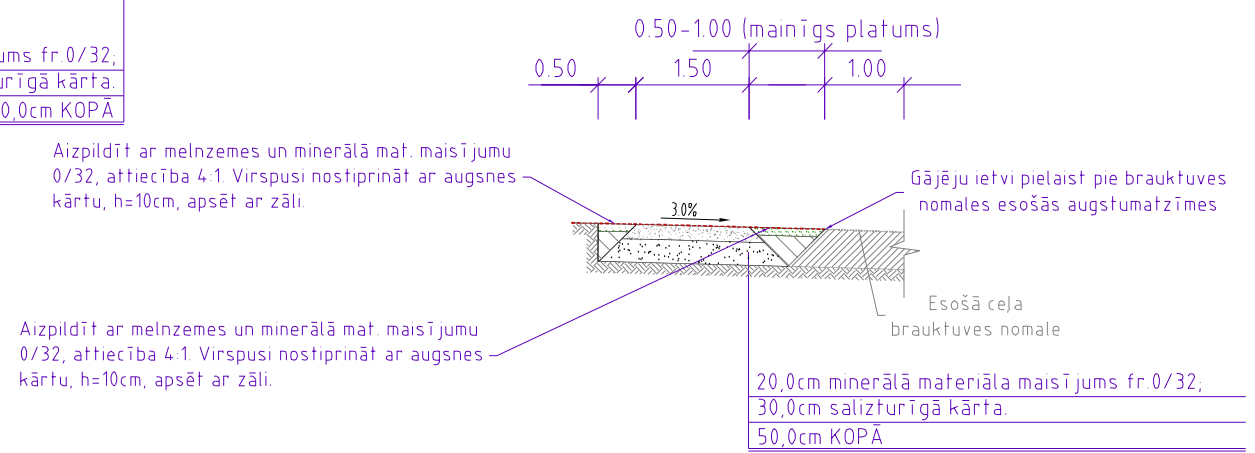

Projektētājs BRD projekts Jūrkalnes iela 15/25, Rīga, LV-1046 Tālr.: 7162045, Fakss: 7162046, e-pasts: brd@brd.lv			Pasūtītājs Valsts aģentūra "Īpaši aizsargājamais kultūras piemineklis-Turaidas muzejrevervāts"		Pasūtījums 24.08.12.
Sadarbībā ar			Būvprojekts Meliorācijas sistēmu iezveides, teritorijas labiekārtojuma īpašumā "Rožkalni" Krimuldas pagastā, Krimuldas novadā- tehniskais projekts.		
Amats	Vārds, uzvārds	Paraksts	Datums	Rasējums	Stadija / Marka un numurs
Būvprojekta vadītājs	J. Sniedze		13-dec-12	Griezumi.	TP / CD-2-3
Projektēja	Ē. Dilevs		13-dec-12		Lapas: 6
Pārbaudīja	J. Bidzāns		13-dec-12		Mērogs: 1:100
					Arhīva Nr.: -